КСХ-Хаджидимитров ЕООД София, кв.Враждебна, ул. 3-та, 4 тел.: 02/ 943 45 34 www.obkov.com /e-mail: office@obkov.com

PEGASUS

Подвижен рафт за горен ред шкафове

Подвижни рафтове за по-лесен достъп до горното пространство

KSH Hadzhidimitrov

peka Switzerland

КСХ-Хаджидимитров ЕООД София, кв.Враждебна, ул. 3-та, 4 тел.: 02/ 943 45 34 www.obkov.com /e-mail: office@obkov.com

видове

на склад

Рафтове Libell - бели

Рафтове Libell - антрацит

отличителни черти

* Само леко подръпване на дръжката и съдържанието идва на нивото на очите
* Осигурява максимално пространство за съхранение на съдове, хранителни стоки и уреди
* Страхотно решение за хора с увреждания

* Вградена спирачка и амортисьор за плавно движение с минимум усилия
* Рафтове Libell или с дървени страници по поръчка

* Въртящ се регулатор за настройка на плавното спиране и движение
* Височините на рафтовете могат да бъдат съобразени с вашите нужди
* Рафтовете могат лесно да се свалят за почистване и да се закачат след това

аксесоари

Подложка

Нехлъзгащата се подложка за спира поставените неща да се пързалят от рафта.

КСХ-Хаджидимитров ЕООД София, кв.Враждебна, ул. 3-та, 4 тел.: 02/ 943 45 34 www.obkov.com /e-mail: office@obkov.com

Технически параметри

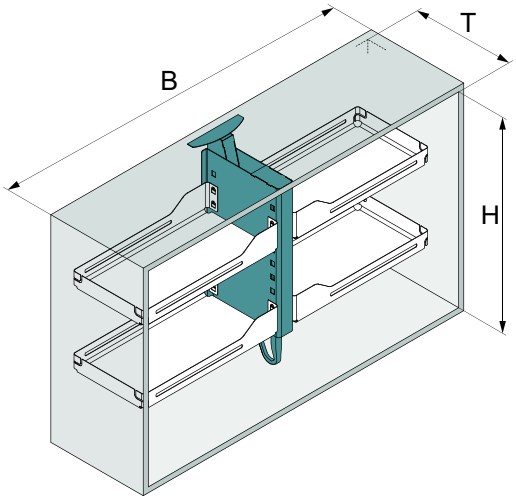

B= Габаритна шир.	1200 mm
T= Вътрешна дълб.	285-330 mm
H= Вътрешна височ.	660-946 mm

КСХ-Хаджидимитров ЕООД София, кв.Враждебна, ул. 3-та, 4 тел.: 02/ 943 45 34 www.obkov.com /e-mail: office@obkov.com

Механизъм Pegasus

Комплект повдигащ механизъм за рафтове Libell

- включени плавно отваряне и плавно затваряне
- не е необходима настройка

Товароносимост:
Вид 1 = 0 до 12 кг
Вид 2 = 10 до 20 кг

ВИД	Покритие	Ширина	Дълбочина	Височина	Код	Цена
вид 1	антрацит	58	282	660-946	525-500.0183.43	1150,00
вид 2	антрацит	58	282	660-946	525-500.0184.43	1150,00

Рафтове с клипс Libell

За механизъм Pegasus Вид 1 и Вид 2

- комплекта включва 4 рафта

Габ. ширина	Покритие	Ширина	Дълбочина	Височина	Код	Цена
1200	антрацит	505/505	267/267	92	525-500.0187.43	312,00

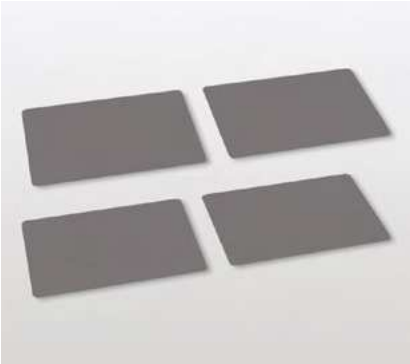

Подложки магнитни с понижено плъзгане
За клипс рафтове Libell за Pegasus

- магнитни
- лесни за сваляне и почистване

Комплекта е от 4 броя
сив орех = за рафтове антрацит

Габ. ширина	Покритие	Ширина	Дълбочина	Височина	Код	Цена
1200	сив орех	460/460	222/222	0,5	525-500.0220.56	128,00